ASSEMBLY AND OPERATING INSTRUCTIONS

Fit for 3.2X3.2m Gazebo

84C-151
C000000

Read Manual

Your ancient Pavilion Frame requires assembly prior to use. It is important that you read the entire manual to become familiar with the unit BEFORE you set up the Pavilion Frame.

Safety Warning and Precautions

WARNING: When using product, basic safety precautions should always be followed to reduce the risk of personal injury and damage to equipment.

Read all instructions before assembly and usage this product

1. Select ideal location. Set out all parts on a clear and level surface prior to assembly. Ideally, the Pavilion Frame should be set up in the desired location to avoid moving it after assembly.

2. Use caution. During all the processes of assembling, especially when lifting heavy or large parts, pay attention to safety.

3. Tools and Assistance. Ladder and Phillips screwdriver are self-provided. Whenever possible, assistance is preferred.

4. Check for parts available. Before assembling your Pavilion Frame, make sure that you have all parts described in the Parts List.

5. Check for damaged parts. Before assembling your Pavilion Frame check for damaged parts. Any part that appears damaged should be carefully checked to determine if it can be operated properly and perform its intended function.

Any part that is damaged should be properly repaired or replaced by a qualified technician.

6. Refer to assembly diagram. During assembly, it will be helpful to refer to the assembly diagram.

7. Keep children away. Children shouldn't be allowed in the work area. Do not let them handle parts and tools. No people should be permitted to enter into work area except who is working.

Note! This gazebo is meant to be used for Decorative and sunshade purposes only and is not meant to withstand all elements of the weather. Please remove the canopy top during inclement weather.

Lire le manuel

L’armature de votre ancien pavillon nécessite un assemblage en amont avant d’être utiliser. Il est important que vous lisiez entièrement le manuel afin de vous familiariser avec l’unité avant de monter l’armature du pavillon.

Avertissement et Mesures de sécurité

Avertissement: En utilisant ce produit, les mesures basiques de sécurité doivent être toujours suivies pour réduire les risques de blessure corporelles et d’endommagement du matériel.

Lire toutes les instructions avant d’assembler et d’utiliser ce produit.

1. **Choisir un endroit idéal:** Disposez toutes les pièces sur une surface dégagée et plane avant le montage. Idéalement, l’armature du pavillon devrait être montée à l'emplacement désiré pour éviter de la déplacer après l'assemblage.

2. **Faire attention:** Durant tout le processus d'assemblage, en particulier lors du levage de pièces lourdes ou volumineuses, faites attention à la sécurité.

3. **Outils et assistance.** L'échelle et le tournevis cruciforme sont fournis par vos soins. Dans la mesure du possible, l’assistance de quelqu’un est préférable.

4. **Vérifiez les pièces disponibles.** Avant d'assembler l’armature de votre pavilion, assurez-vous d’avoir toutes les pièces décrites dans la liste de pièces.

5. Vérifiez les pièces endommagées. Avant d’assembler l’armature de votre pavilion, vérifier la présence de pièces endommagées. Toute pièce qui semble endommagée doit être soigneusement vérifiée afin de déterminer si elle peut être utilisée correctement et remplir sa fonction prévue.

Toute pièce endommagée doit être correctement réparée ou remplacée par un technicien qualifié.

6. **Se référer au schéma de montage:** Lors du montage, il sera utile de se referer au schéma de montage.

7. **Tenir les enfants éloignés:** Les enfants ne devraient pas être autorisés dans la zone de travail. Ne les laissez pas manipuler les. pièces et les outils. Personne ne devrait être autorisé à entrer dans la zone de travail, sauf ceux qui y travaillent.

Remarque! Ce gazébo est destiné à être utilisé à des fins décoratives et pare-solaires uniquement et ne peut résister à tous les éléments météorologiques. Prière d’enlever le sommet de la canopée par mauvais temps.

Manufacture Recommendation:

1.All steel furniture has the potential for rust if the paint is scratched and bare metal is exposed to air and water. Apply clear rust inhibitor (such as Paint) immediately after assembling the furniture to prevent rusting.

2.It is recommended to remove the canopy top during inclement weather.

Parts List

Part#	Description	Qty
A1		4
A2	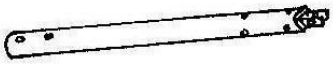	4
B1		4
B2		4
C1		4
C2	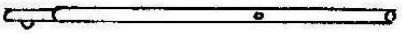	4
D1		4
D2	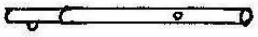	4
E		4
F	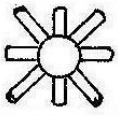	1
G	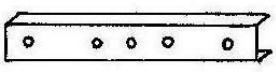	8
H1	M6×15	36
H2	M6×25	16

Part#	Description	Qty
H3	M6×32	16+1
H4	M6×32 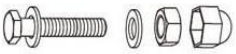	8+1
I	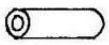	16+1
J1		8
M		1
N		1
O		40+4
P		1
V		4
W	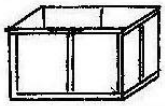	1
X		1
Y		8
Z		1

Assembly Diagram

① **H1 x 8pcs**

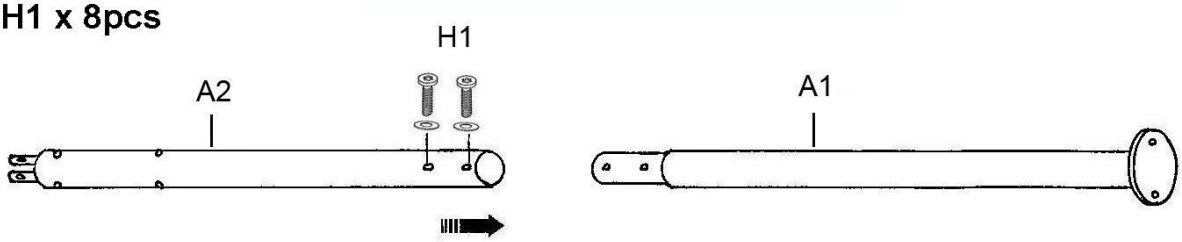

② **H1 x 24pcs**

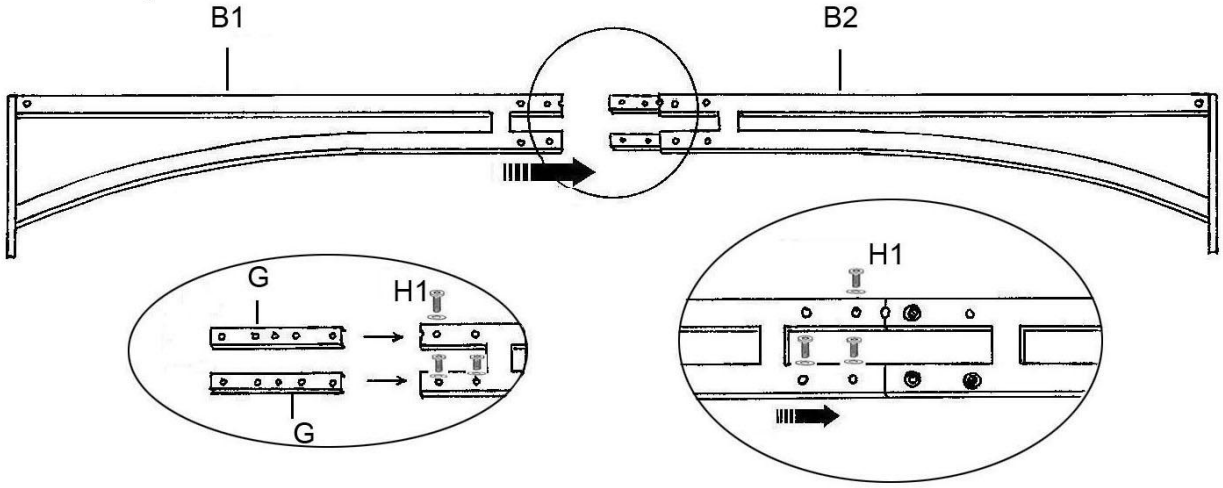

③ **H1 x 4pcs H3 x 16pcs**

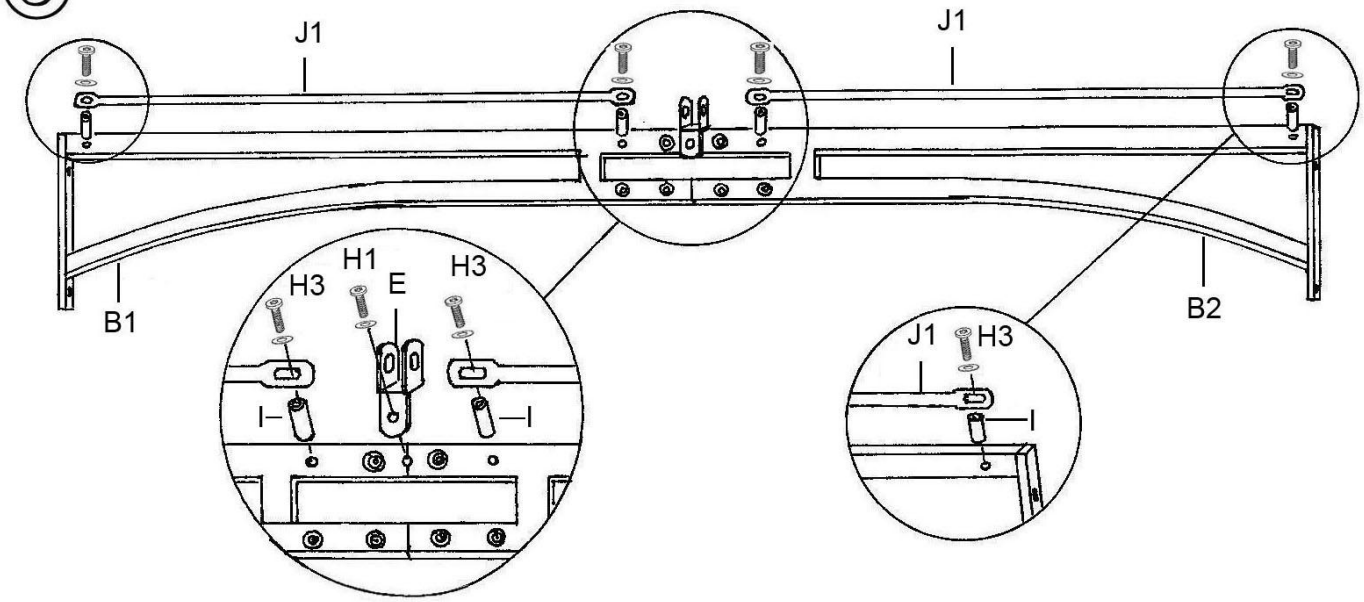

④ **H2 x 16pcs**

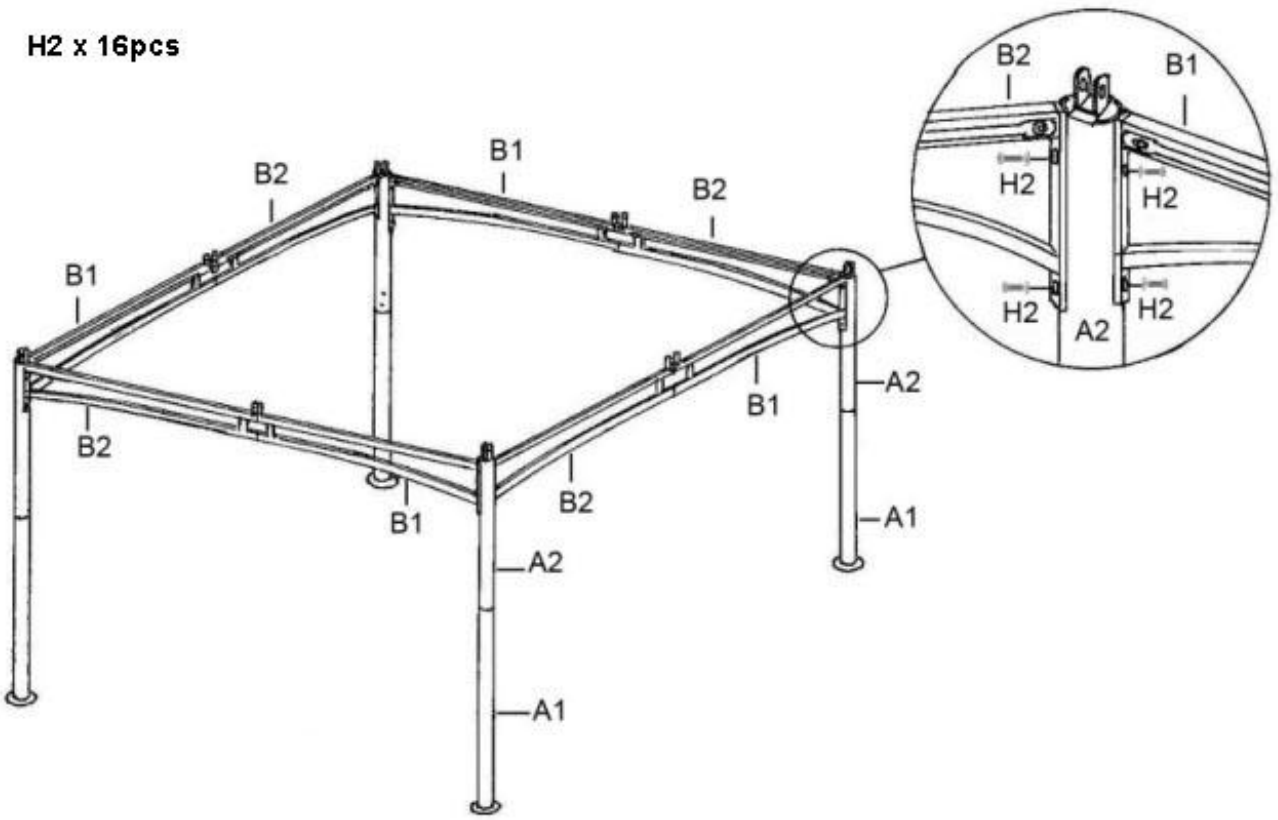
B2
B1
B2
B1
B2
B1
B2
B1
B2
B1
A2
A1
A2
A1
H2
H2
H2
H2
A2

⑤

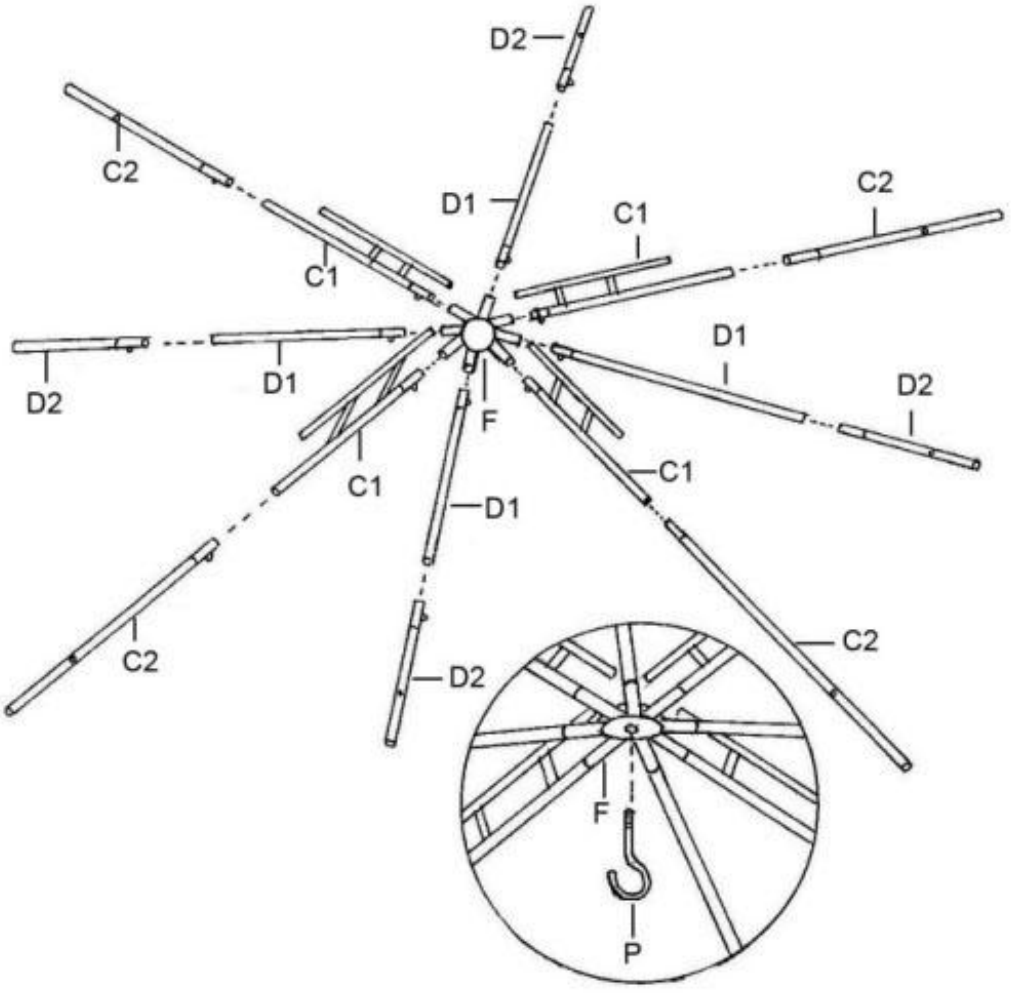
D2
C2
D1
C1
C2
C1
D2
D1
D1
D2
F
C1
C1
D1
C2
C2
D2
F
P

⑥ **H4 x 8pcs**

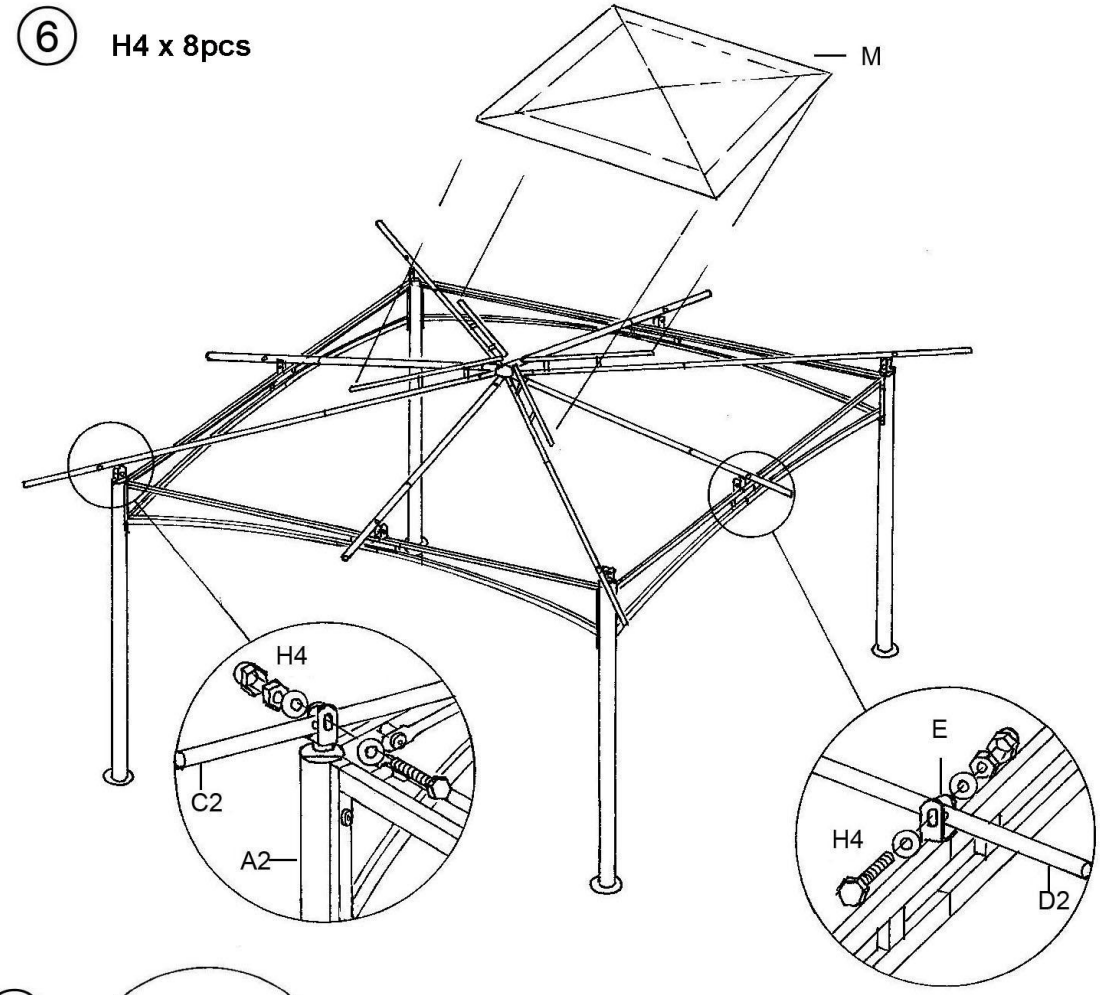

⑦

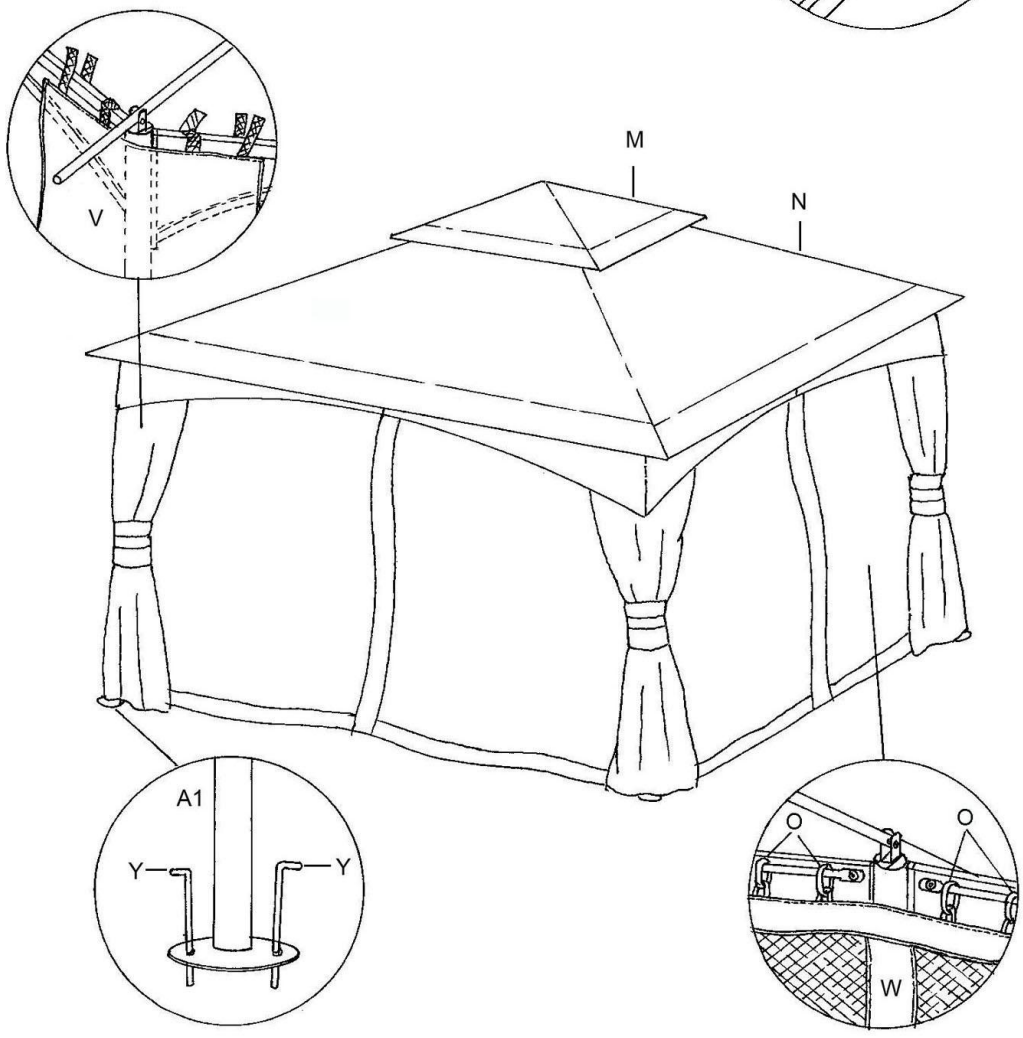

US

001-877-644-9366
customerservice@aosom.com

CA

001-855-537-6088
customerservice@aosom.ca

UK

0044-800-240-4004
enquiries@mhstar.co.uk

DE

0049-(0)40-88307530
service@aosom.de

FR

0033-1-84166106
contact@aosom.fr

ES

0034-931294512
atencioncliente@aosom.es

IT

0039-0249471447
clienti@aosom.it

Aosom